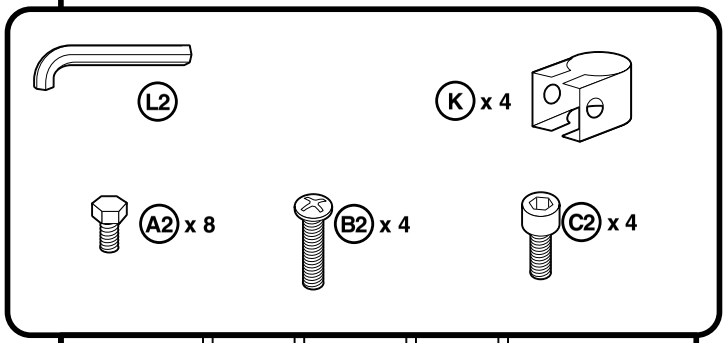

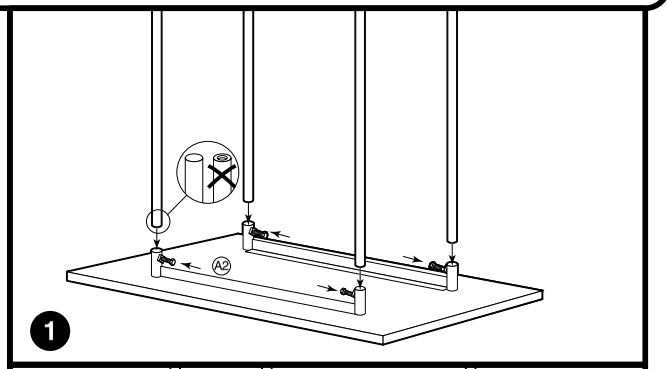

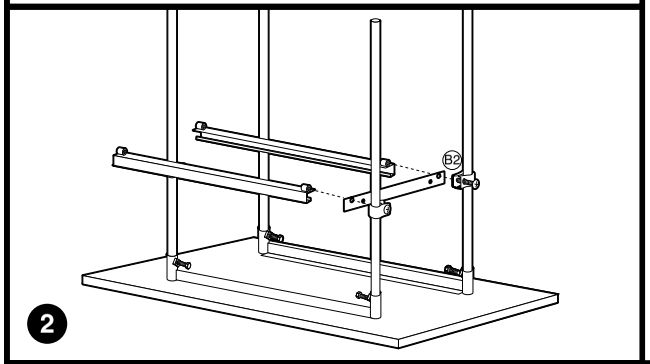

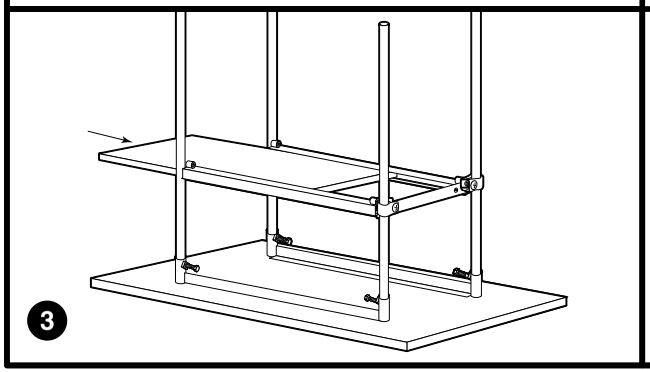

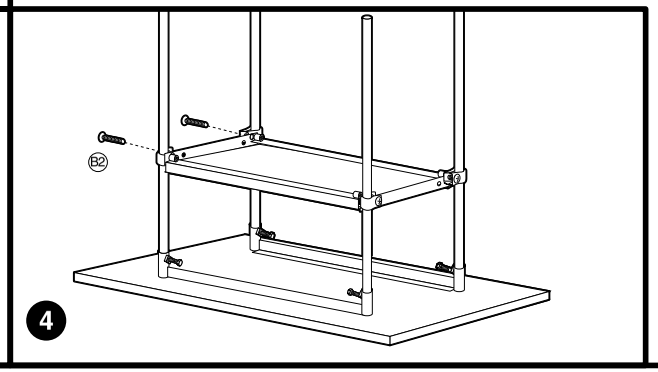

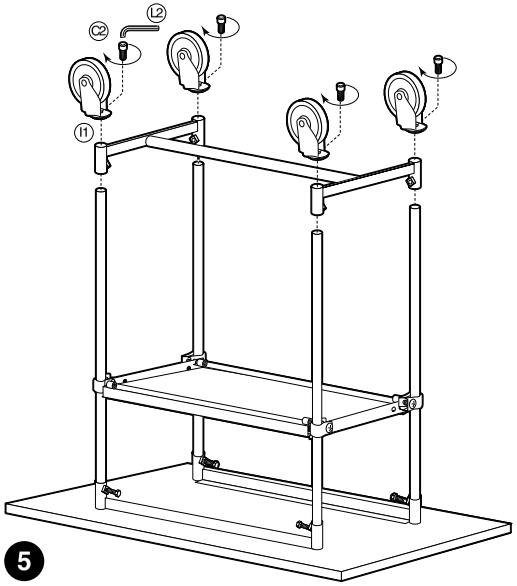

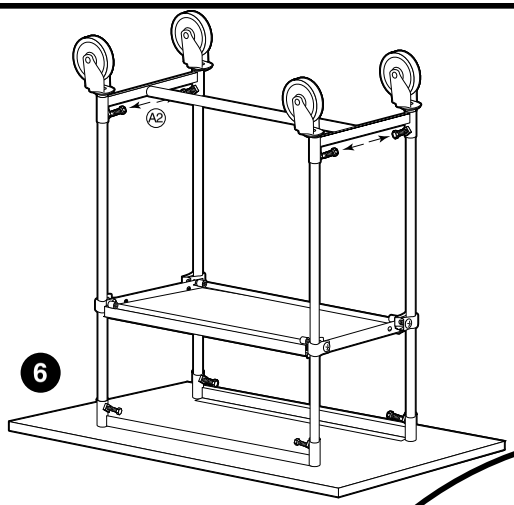

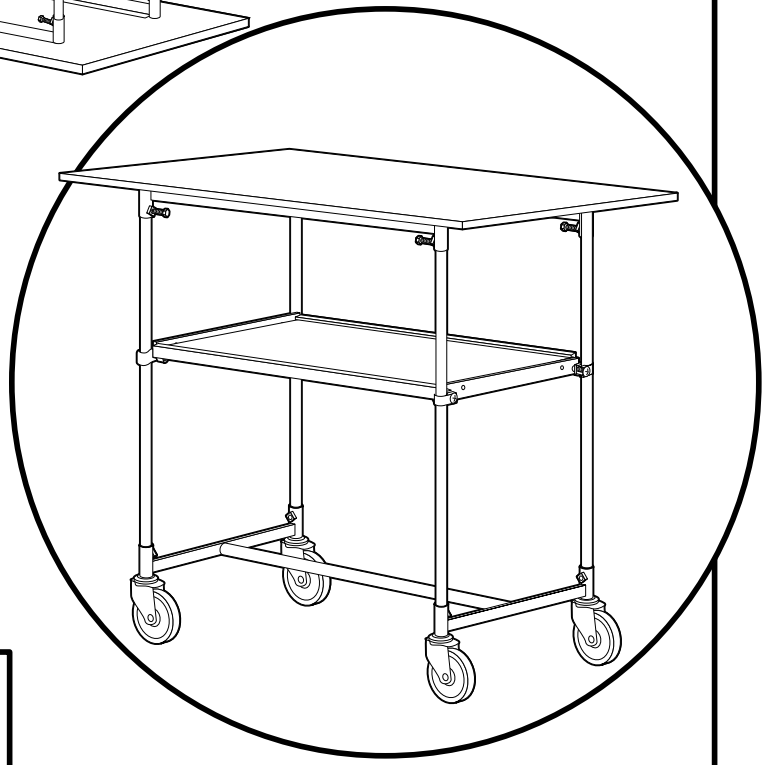

OV-21